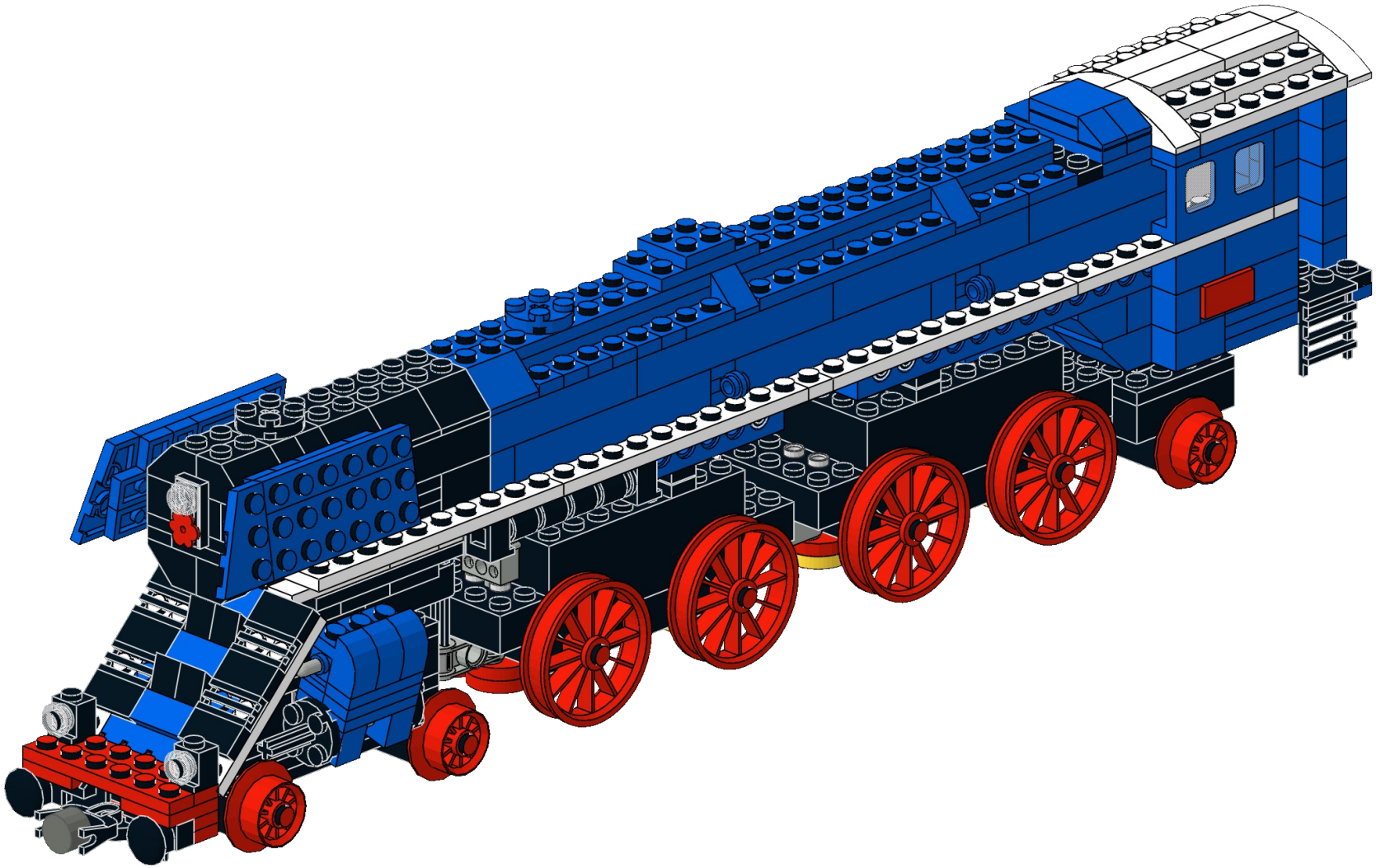

1

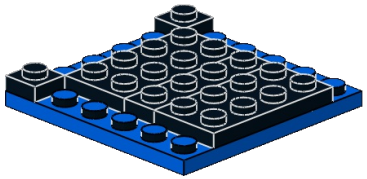

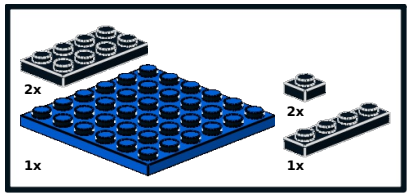

2

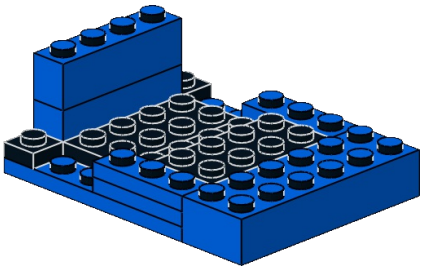

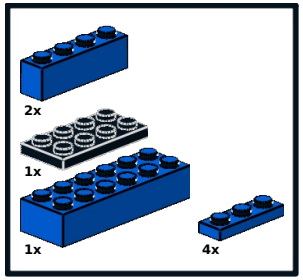

3

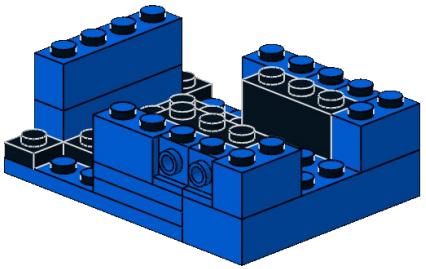

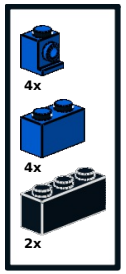

4

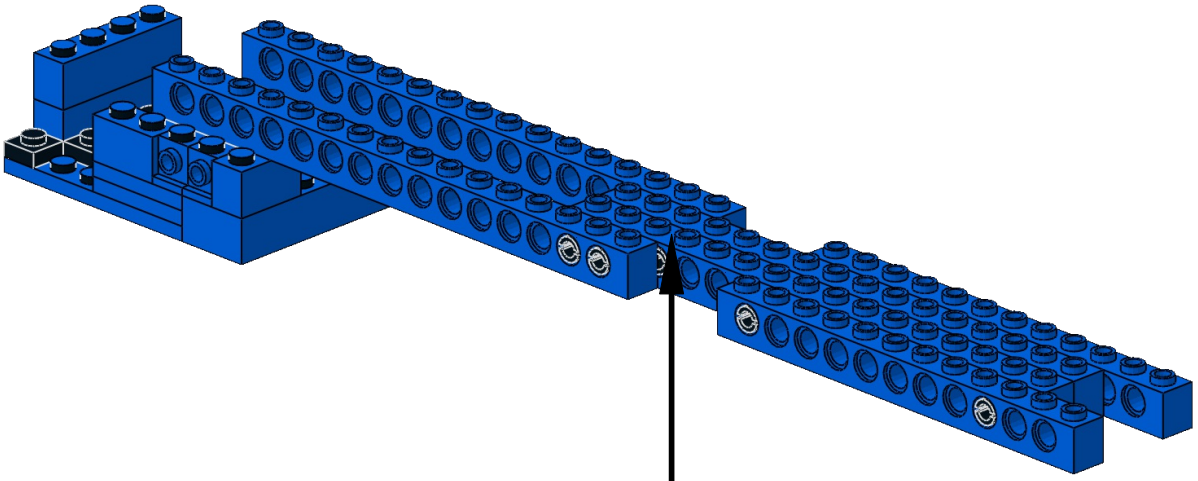

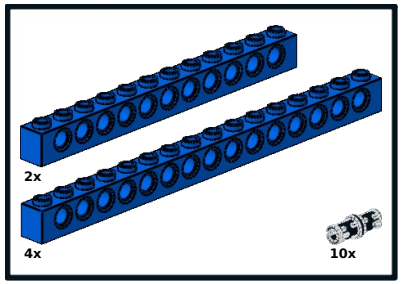

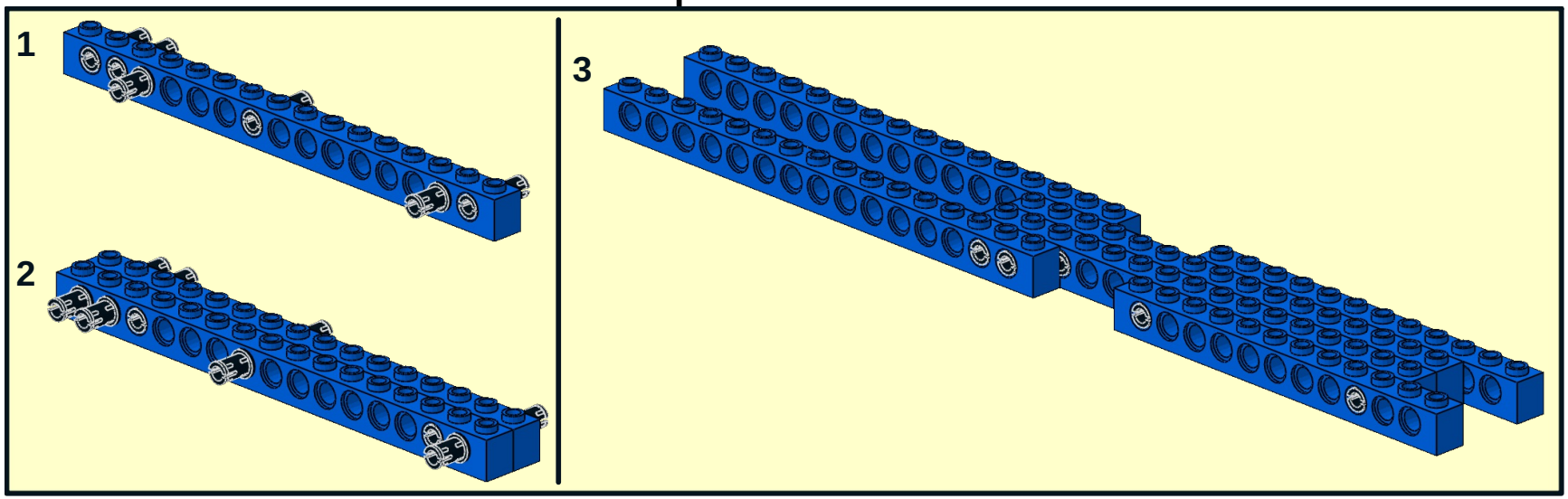

5

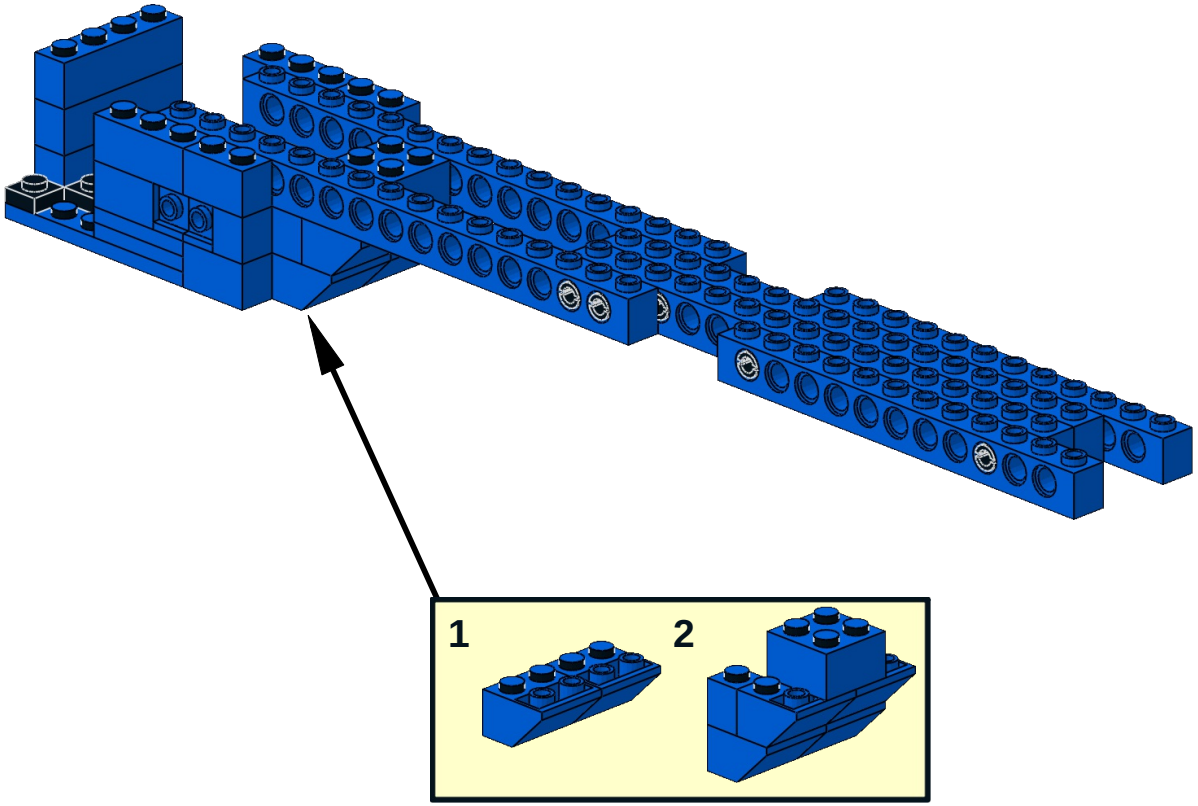

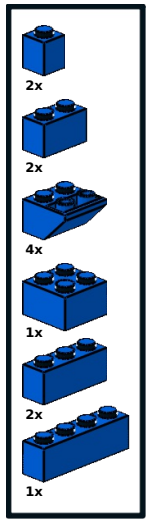

6

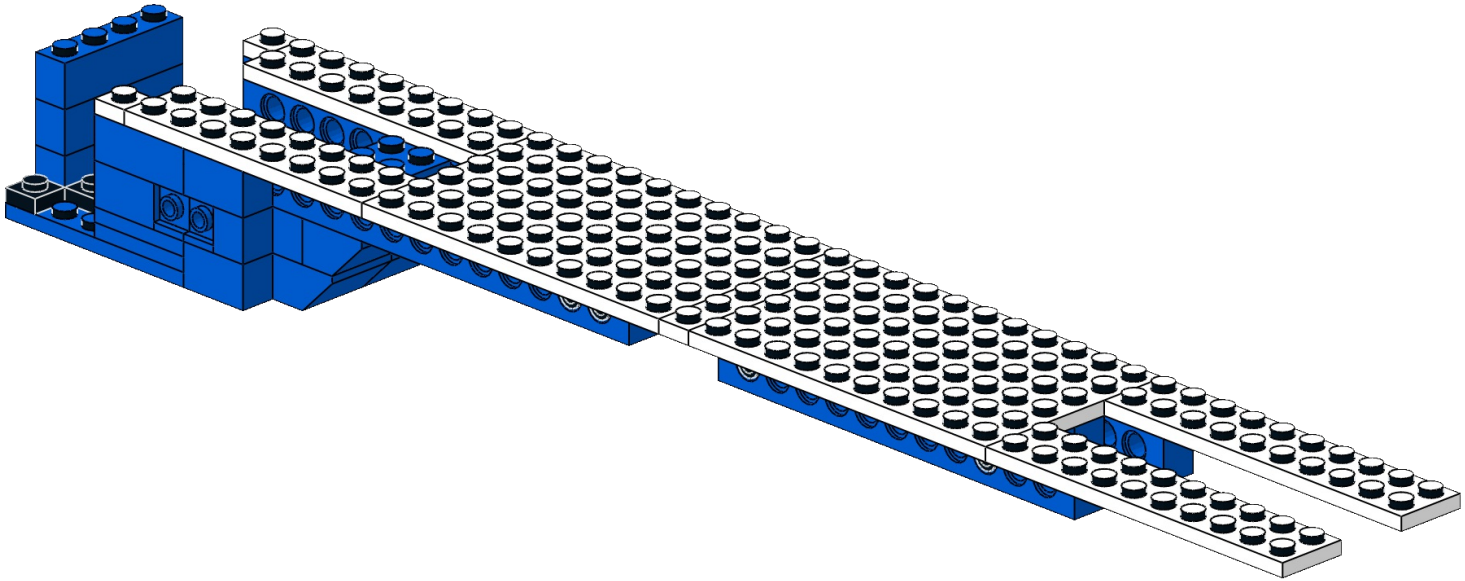

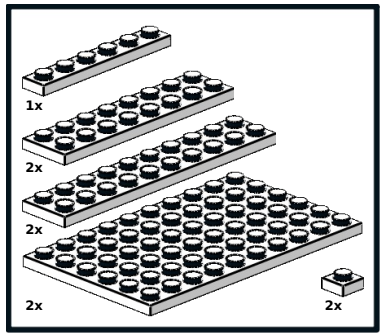

1

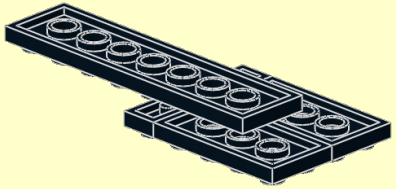

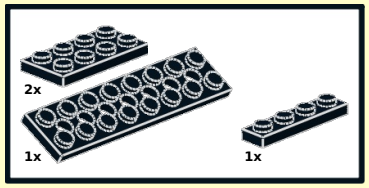

2

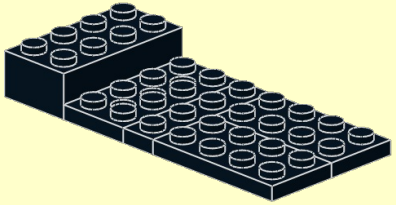

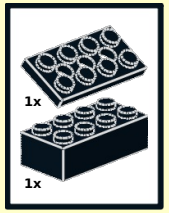

3

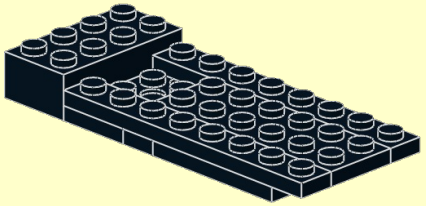

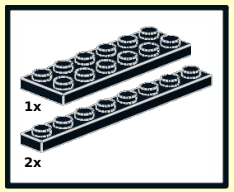

4

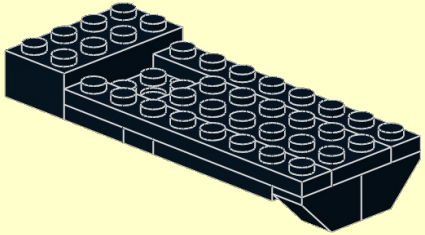

5

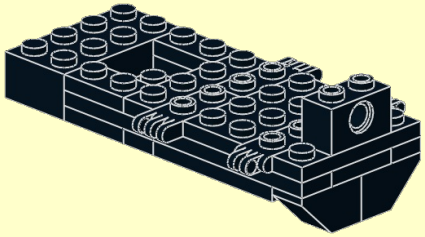

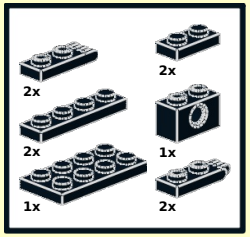

6

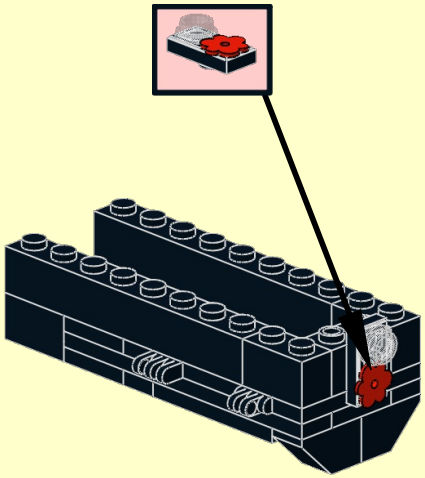

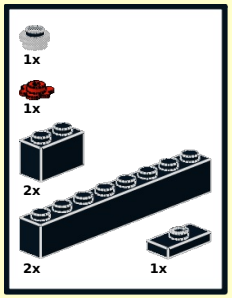

7

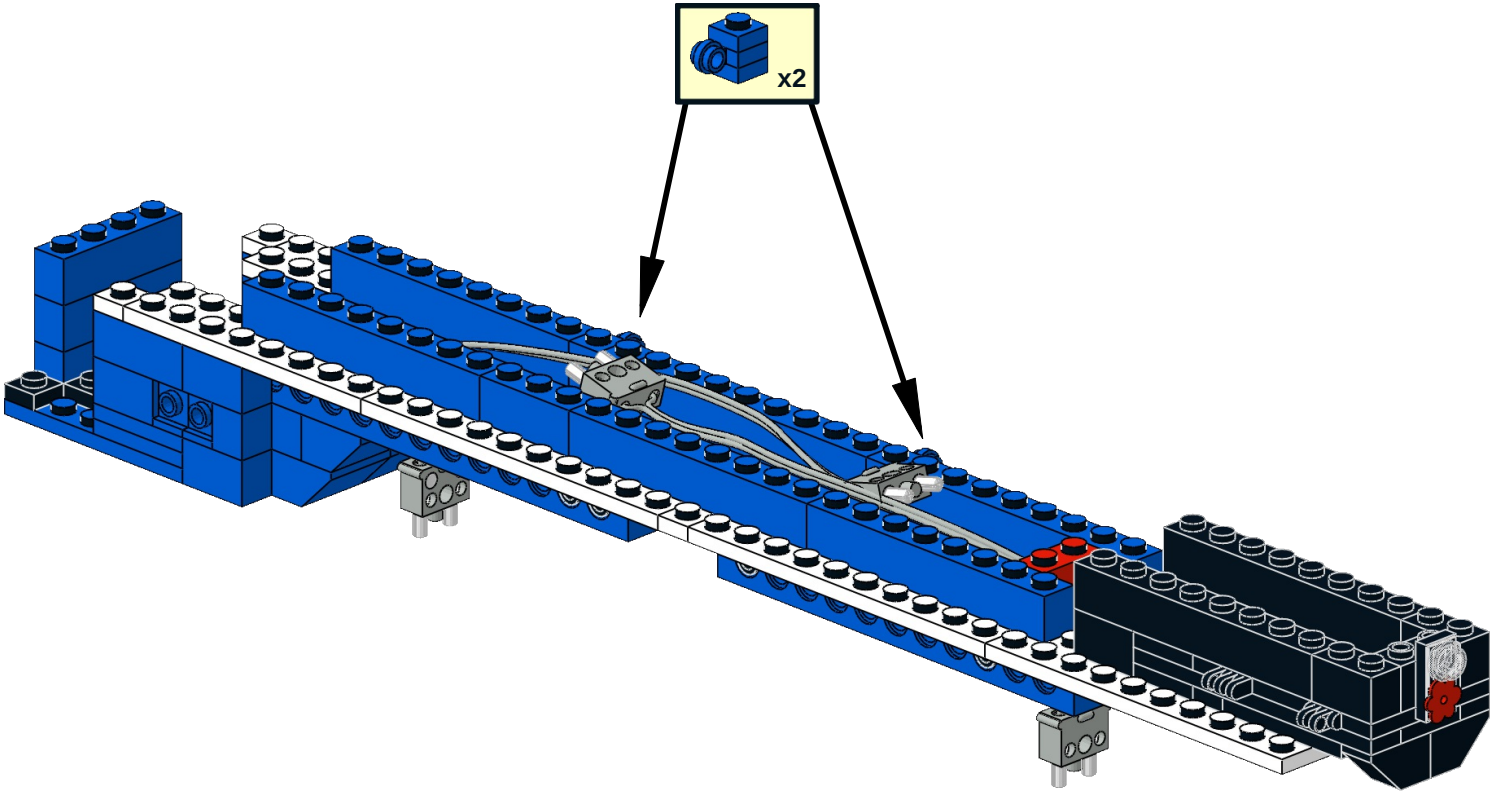

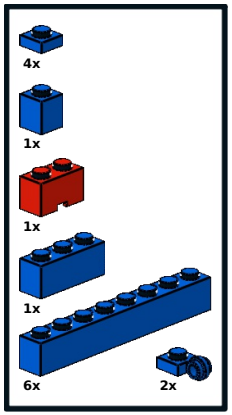

8

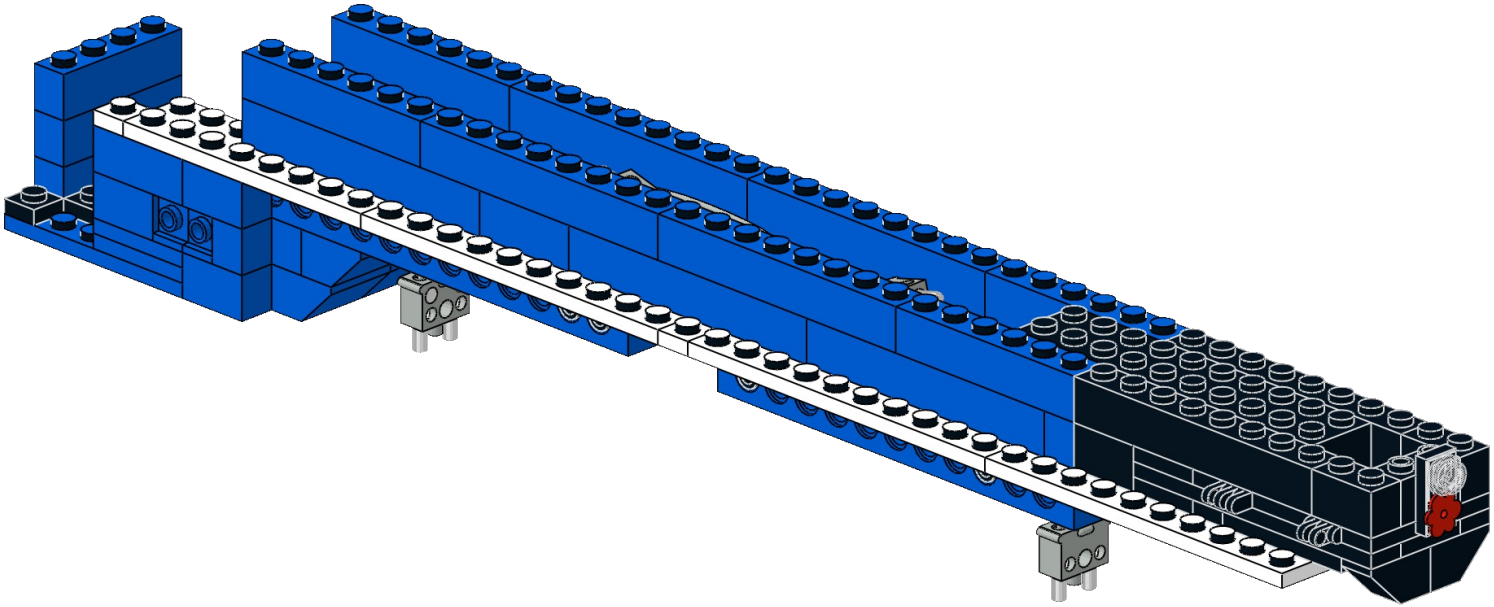

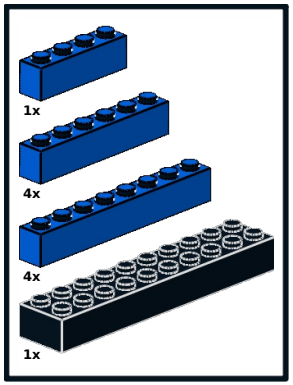

9

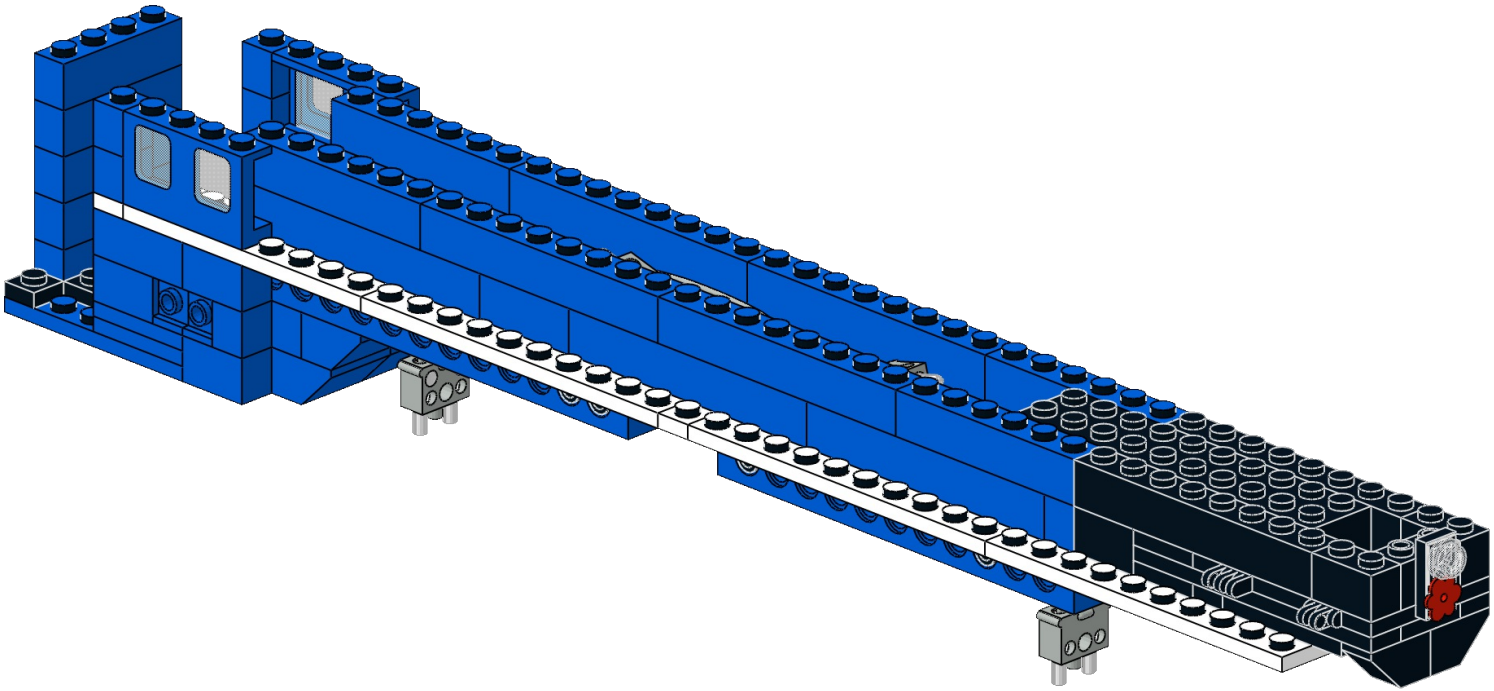

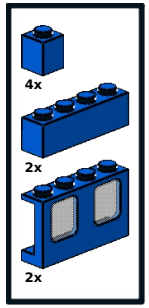

10

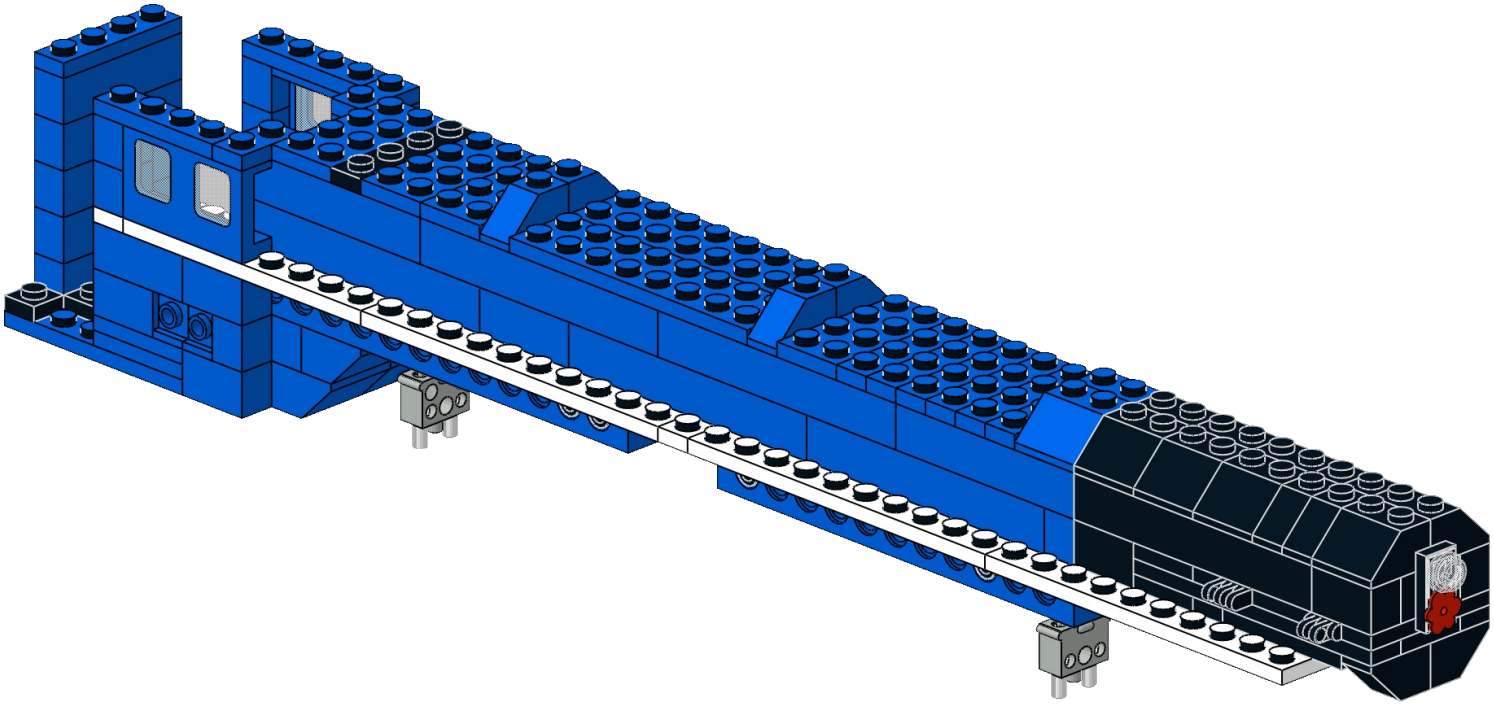

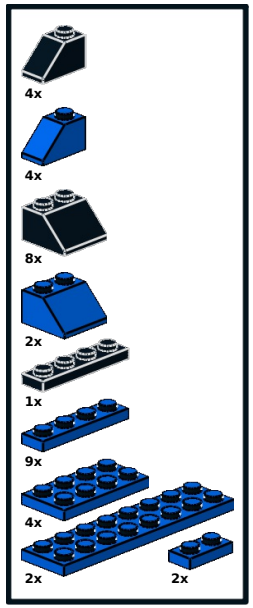

11

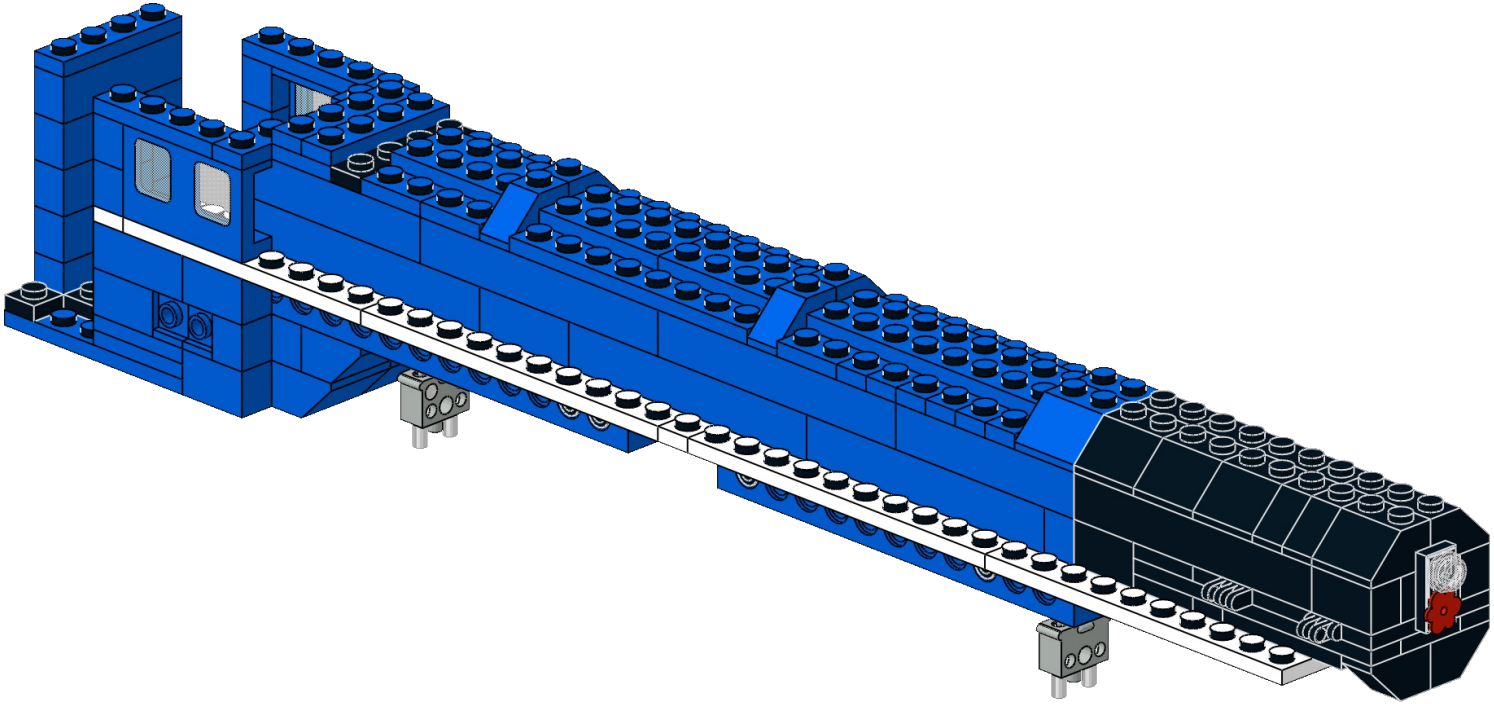

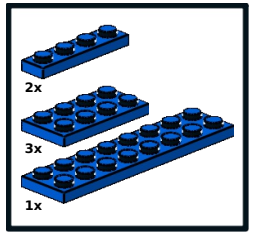

12

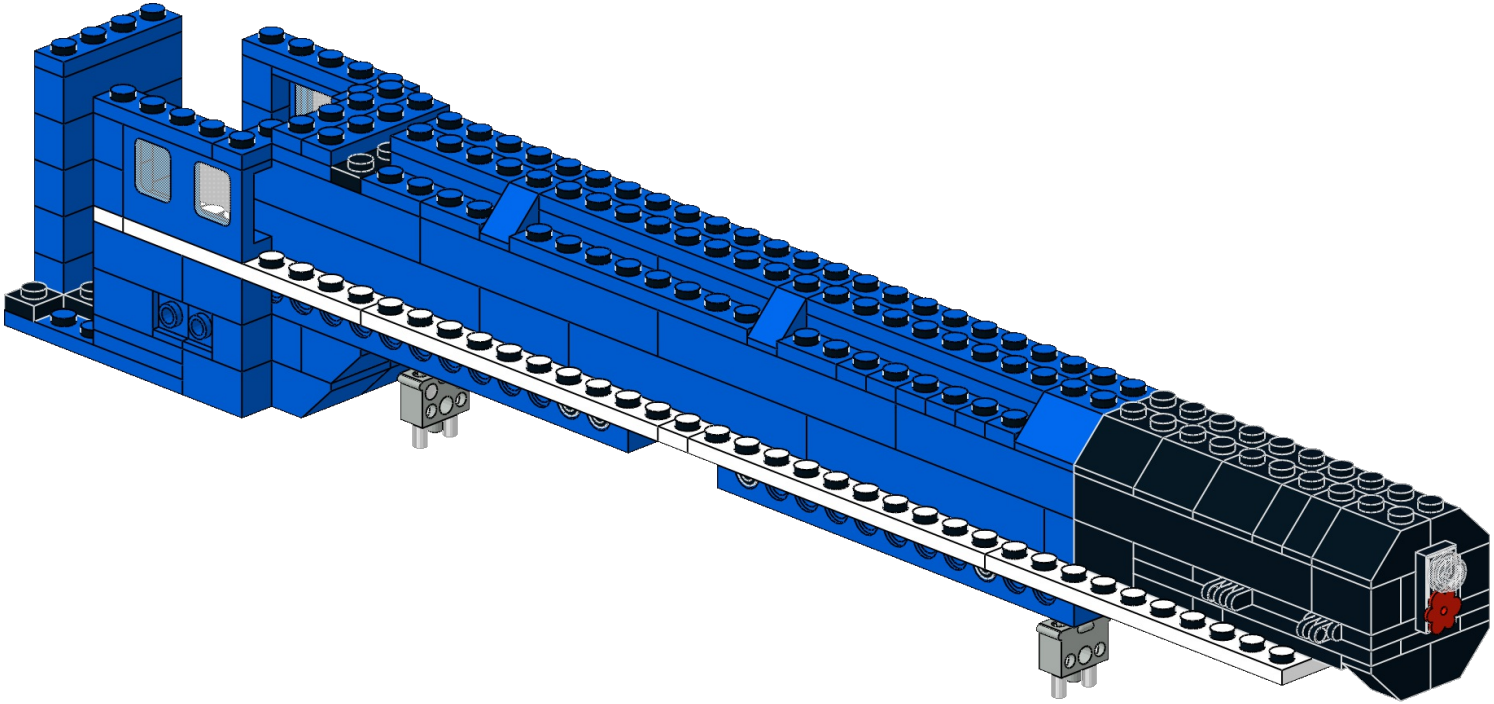

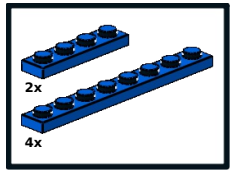

13

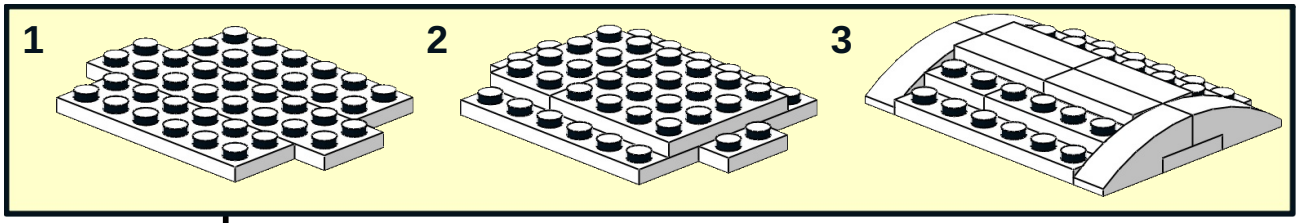
1
2
3

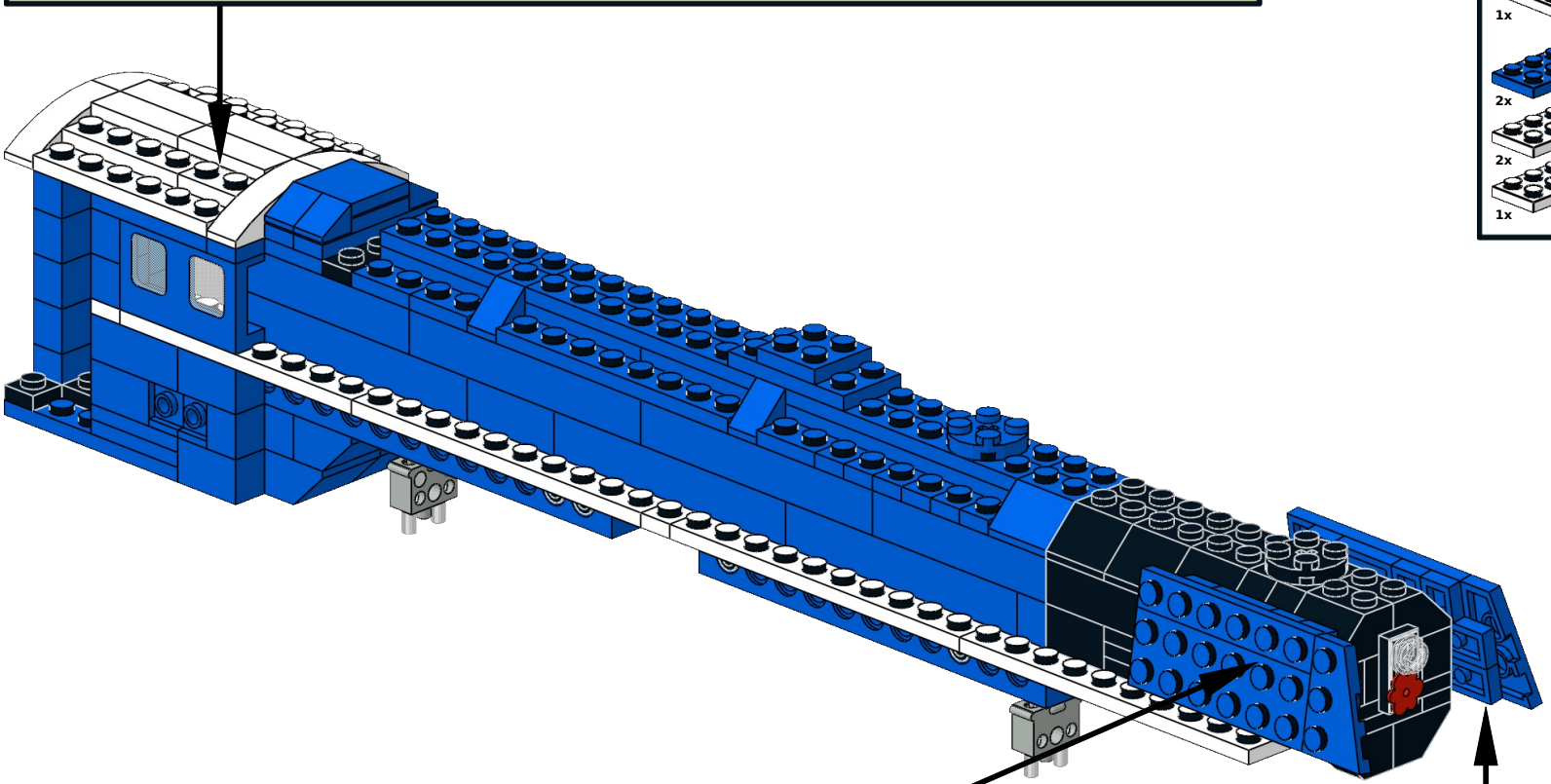

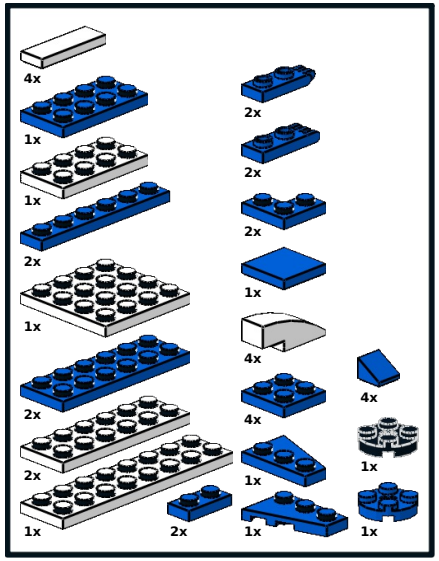
4x
1x
1x
2x
1x
2x
2x
1x
2x
2x
1x
2x
2x
1x
4x
4x
1x
4x
1x
1x
1x
2x
1x
1x

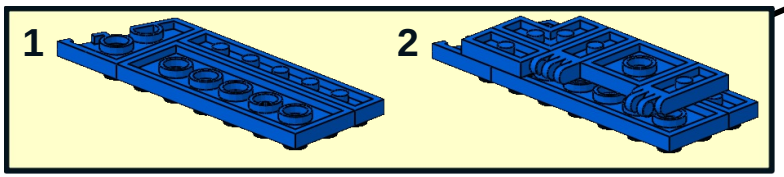
1
2

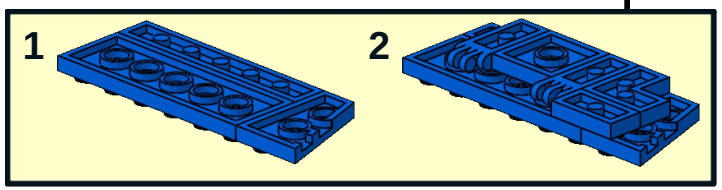
1
2

1

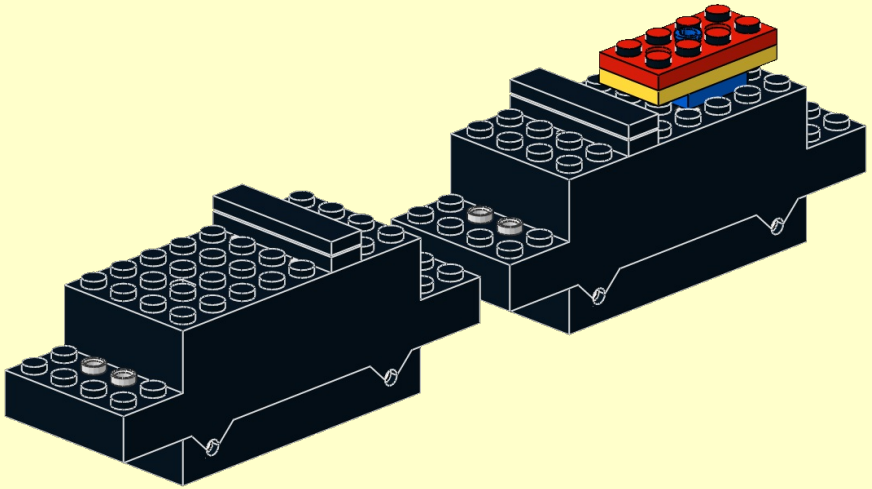

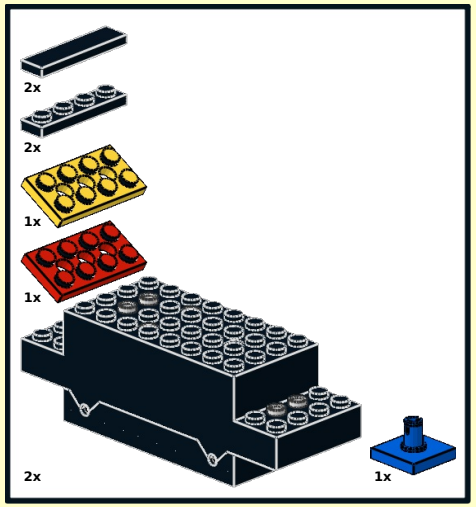

2

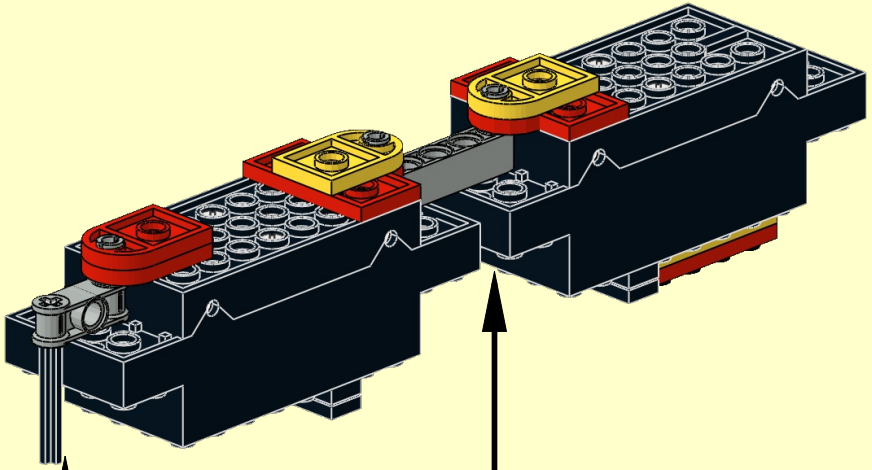

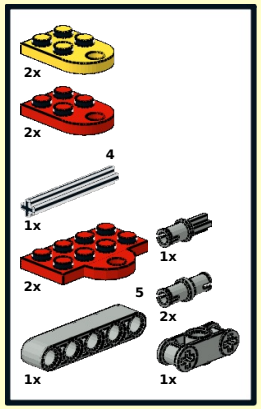

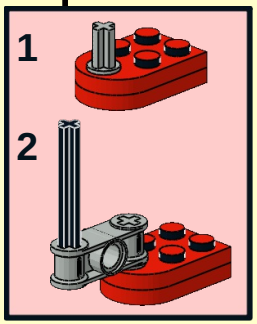

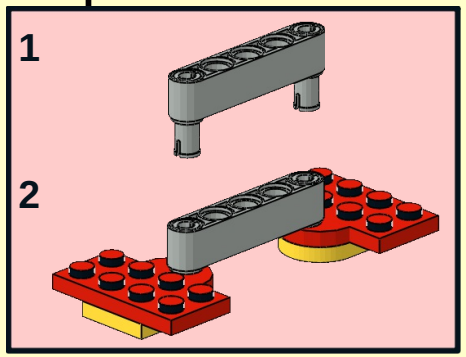

3

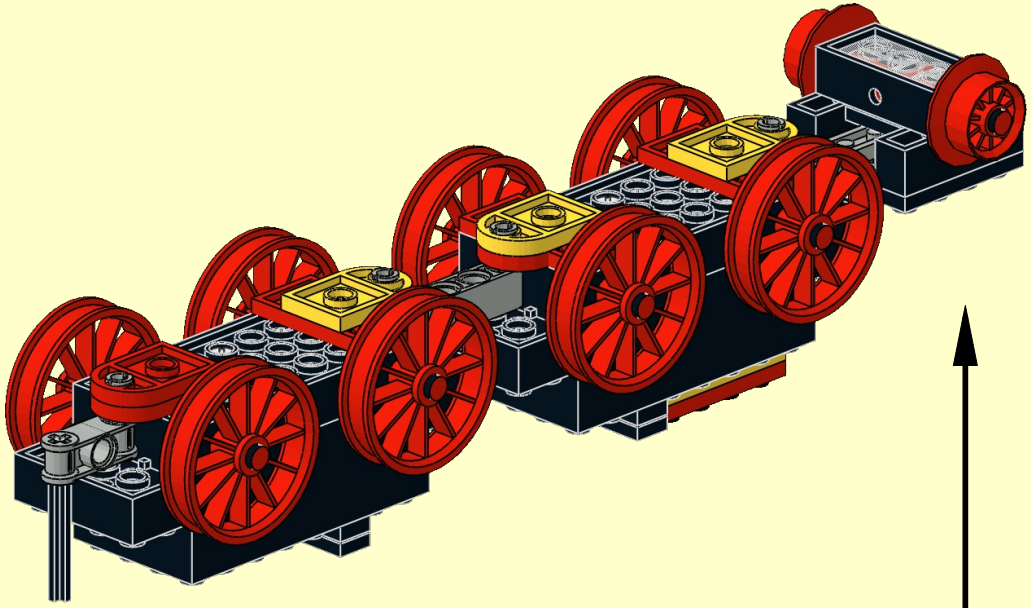

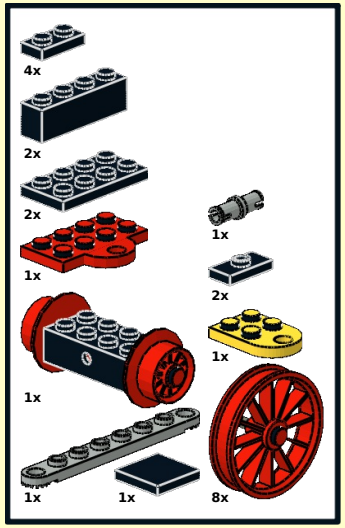

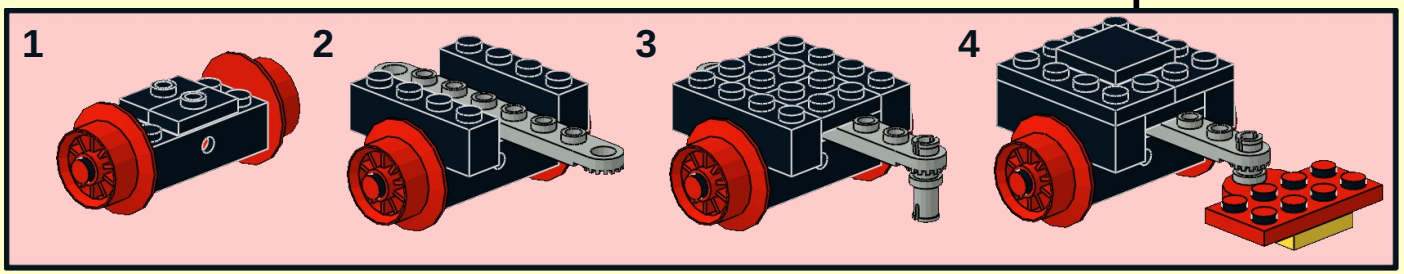

1

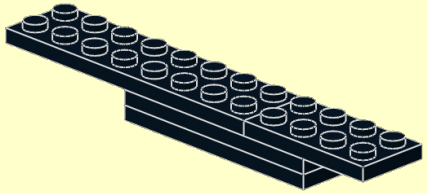

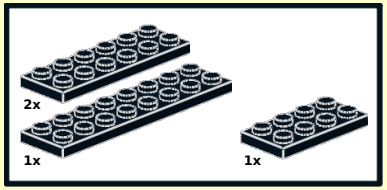

2

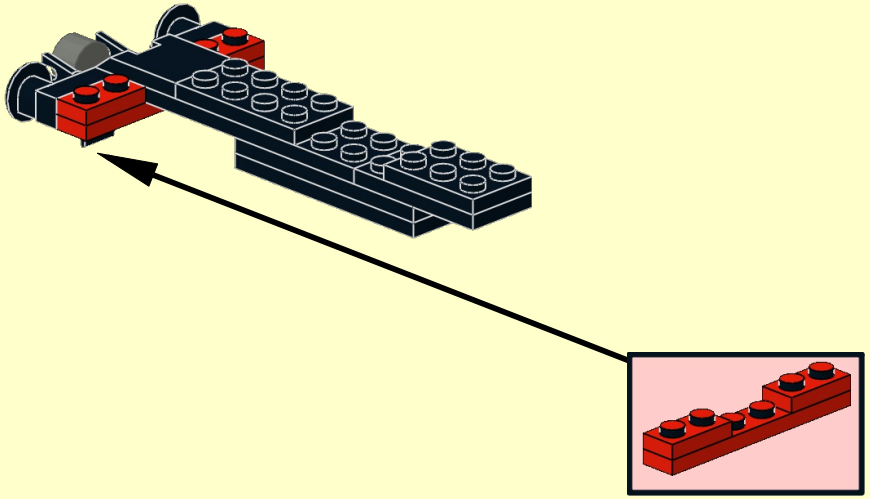

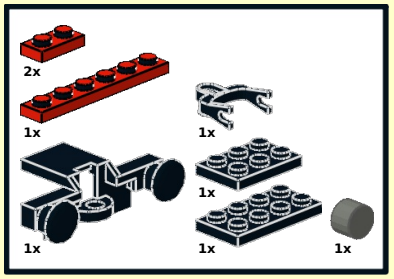

3

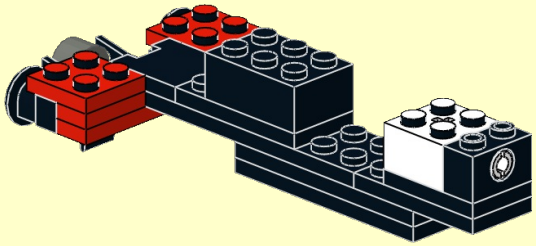

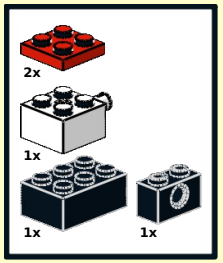

4

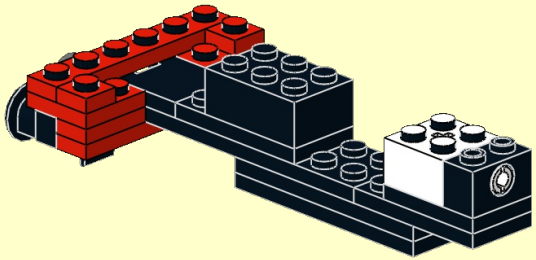

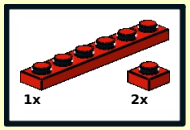

5

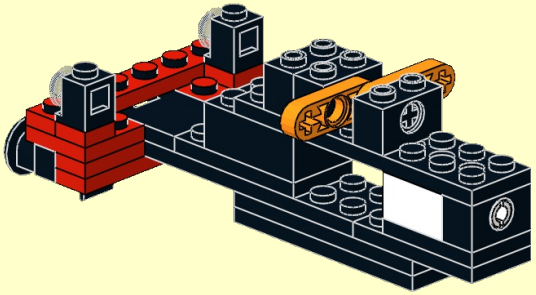

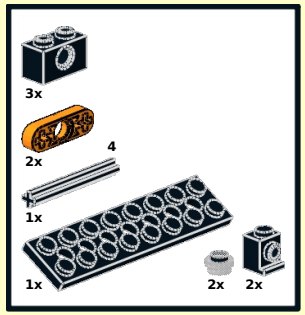

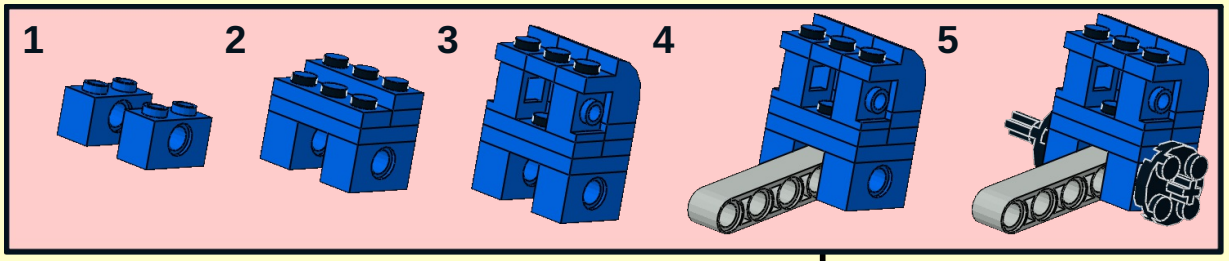

6

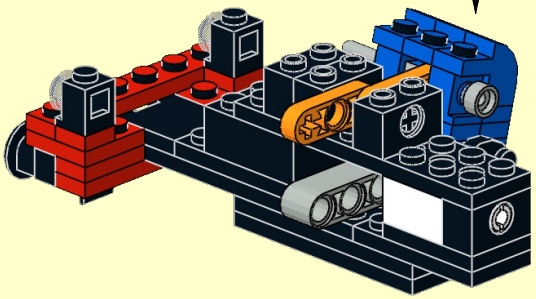

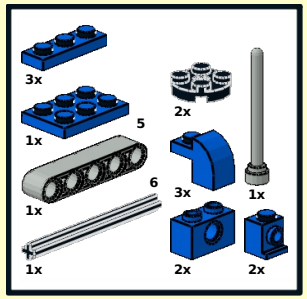

7

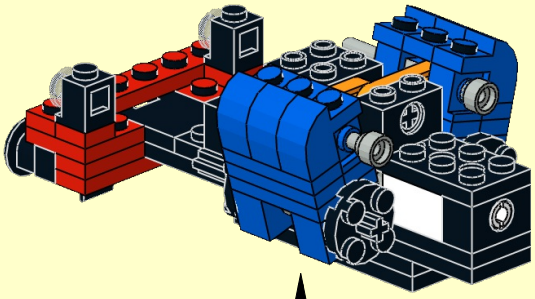

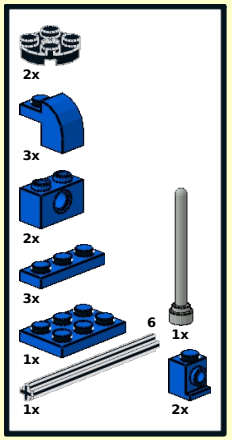
2x
3x
2x
3x
1x
6
1x
1x
2x

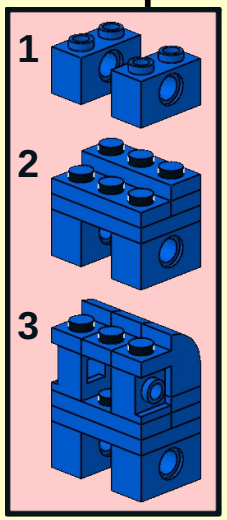
1
2
3

8

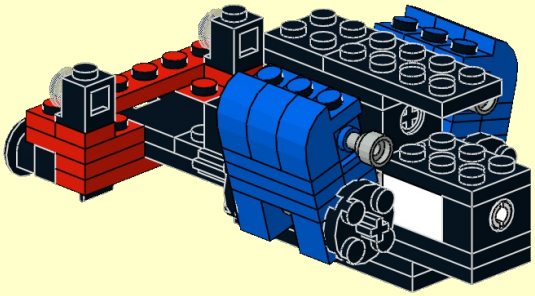

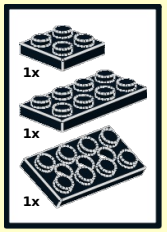
1x
1x
1x

9

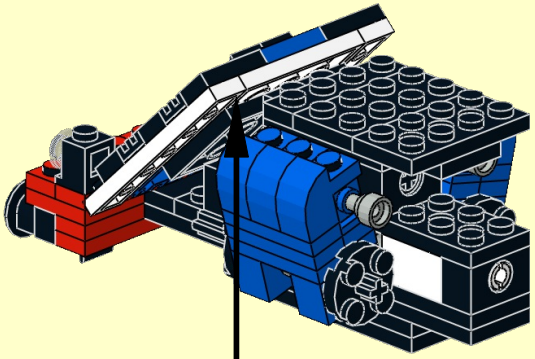

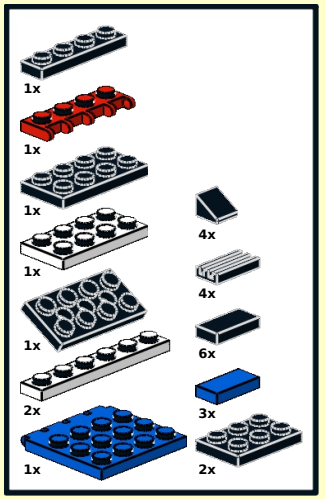
1x
1x
1x
1x
1x
2x
1x
4x
4x
6x
3x
2x

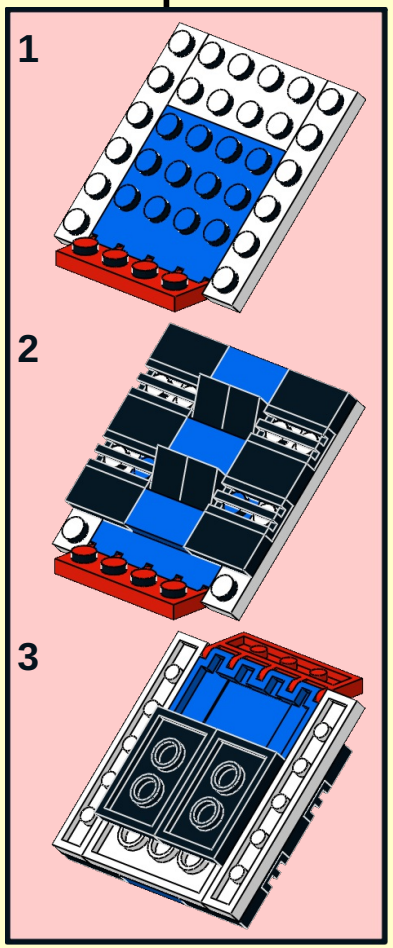
1
2
3

10

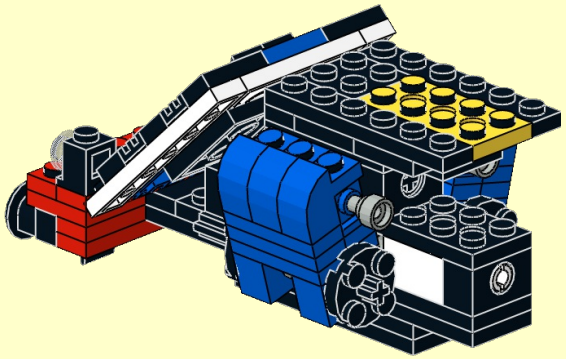

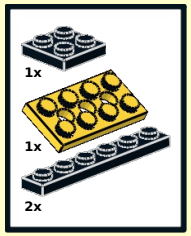

11

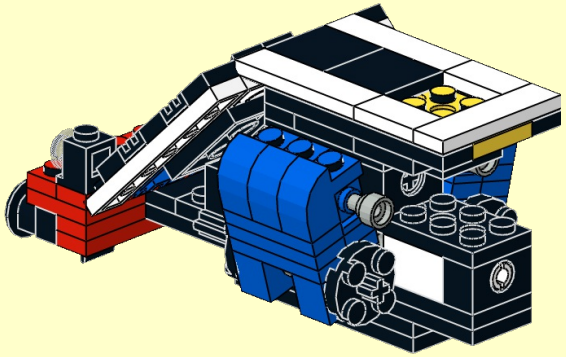

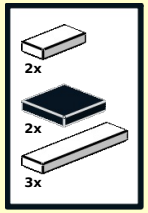

12

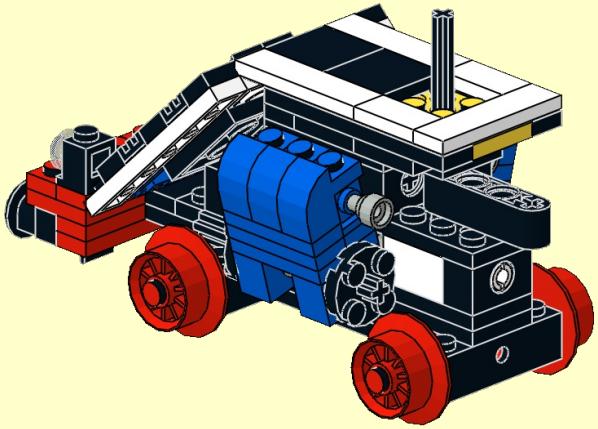

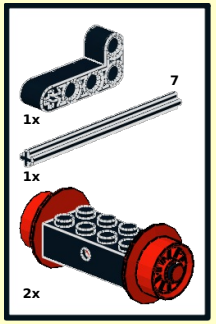
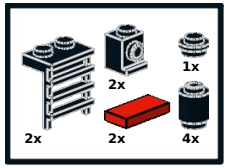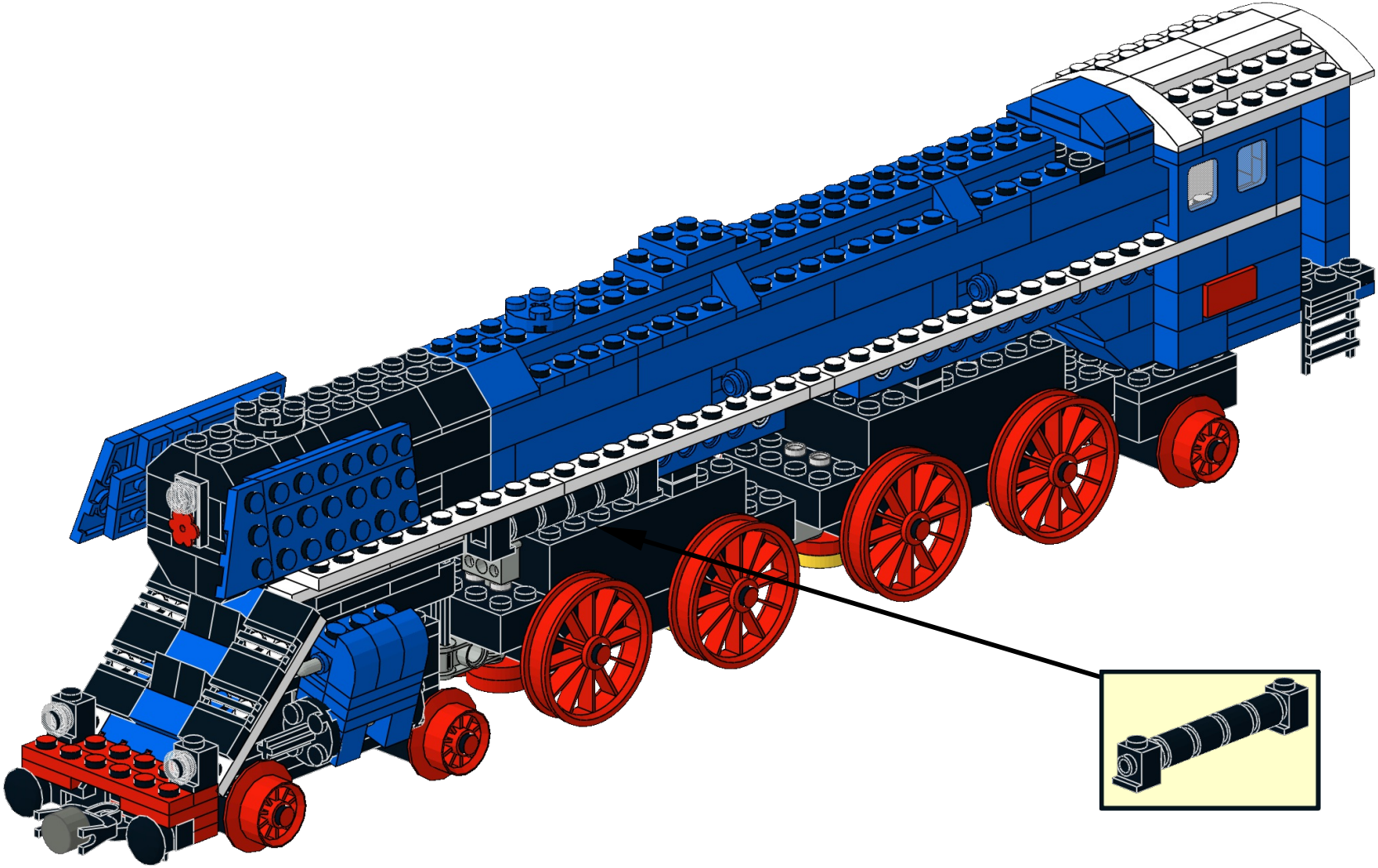
14